## ՍՅՈՒՆ Ս-1 Մ1:50

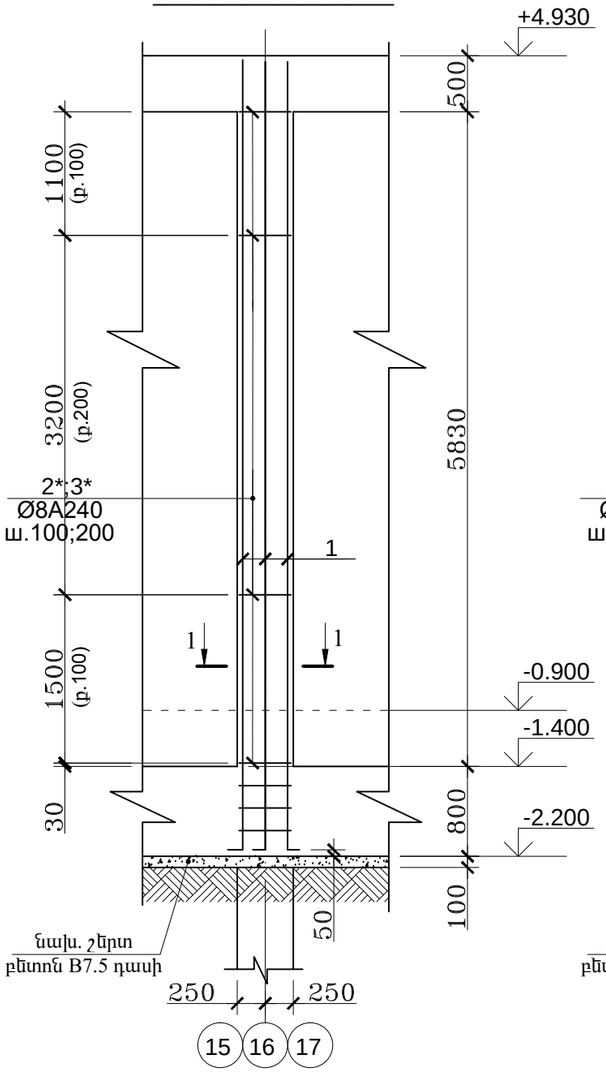


## ՍՅՈՒՆ Ս-2 Մ1:50

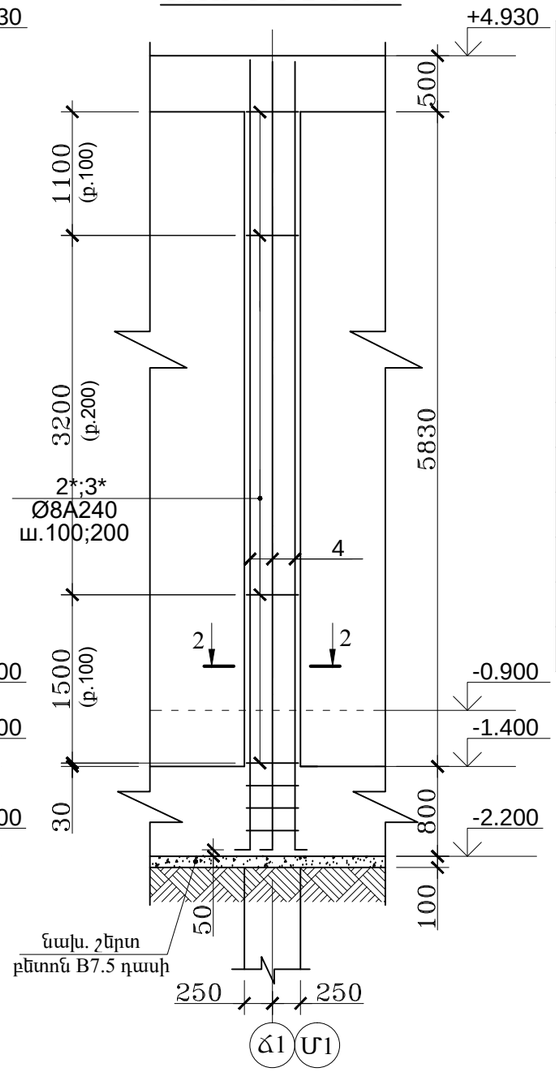


## 1 - 1

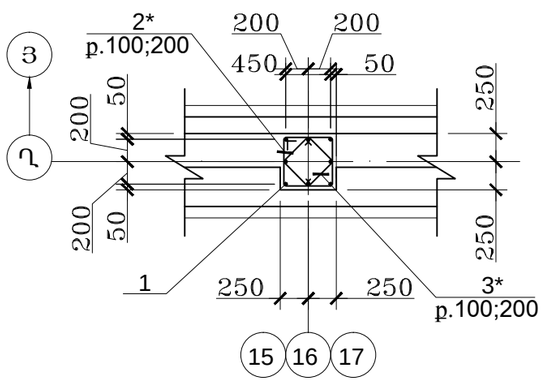


## 2 - 2

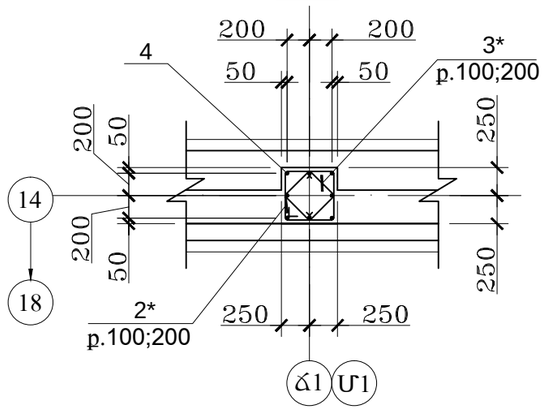


## ՀԱՎԱՔԱԿԱՆ ՄԻԱՎՈՐՆԵՐԻ ՄԱՄՆԱԳԻՐ ՄԵԿ ԷԼԵՄԵՆՏԻ ՀԱՄԱՐ

| ԴԻՐՔ | ՆՇԱՆԱԿՈՒՄ | ԱՆՎԱՆՈՒՄ | | ՔԱՆ. ՀԱՏ | ՔԱՇ (ԿԳ) | ԾԱՆՈԹ. |
|---|---|---|---|---|---|---|
| 1 | 2 | 3 | | 4 | 5 | 6 |
| | | ՍՅՈՒՆ Ս-1 (10 հատ) | | | | |
| 1 | ГОСТ Р52544-2006 | Ø22А500С | L= 7250 | 8 | 21.63 | 173.07 |
| 2* | ГОСТ Р52544-2006 | Ø8 А240 | L= 1920 | 47 | 0.76 | 35.72 |
| 3* | ГОСТ Р52544-2006 | Ø8 А240 | L= 840 | 94 | 0.33 | 31.02 |
| | | Նյութեր | | | | |
| | | բետոն B25 դասի | | | | 1.5 մ³ |
| | | ՍՅՈՒՆ Ս-2 (4 հատ) | | | | |
| 4 | ГОСТ Р52544-2006 | Ø18А500С | L= 7250 | 8 | 14.49 | 115.88 |
| 2* | ГОСТ Р52544-2006 | Ø8 А240 | L= 1810 | 47 | 0.76 | 35.72 |
| 3* | ГОСТ Р52544-2006 | Ø8 А240 | L= 3750 | 94 | 0.33 | 31.02 |
| | | Նյութեր | | | | |
| | | բետոն B25 դասի | | | | 1.5մ³ |

## ՁՈՂԵՐԻ ՏԵՂԵԿԱԳԻՐ

| ԴԻՐՔ | ԷՍՔԻԶ |
|---|---|
| 1*;4* | 150 — 7100 |
| 2* | 530 / 530 / 430 / 430 |
| 3* | 320 / 100 / 320 / 100 |

1. Տվյալ թերթը դիտարկել ԵԿ-2 թերթի հետ համատեղ

| | | | | | |
|---|---|---|---|---|---|
| ՏՆՕՐԵՆ | . | | ԵՐԵՎԱՆԻ ԹԻՎ 153 ԴՊՐՈՑ | | |
| ՆԳՁ | . | | | | |
| | . | | | ՓՈՒԼ | ԹԵՐԹ | ԹԵՐԹԵՐ |
| | | | | ԱՆ | 3 | 19 |
| | | | ՍՅՈՒՆԵՐ Ս-1; Ս-2 | ՄԱՌԱ ԵՎ ԴՈՒՍՏՐԵՐ» ՍՊԸ | |